VMT Skyvedørskarm for personheis

Voss Møbel og Trevareverkstad AS

VMT Skyvedørskarm for personheis

For aktiv bruk i helse- og omsorgssektoren

VMT Skyvedørskarm for personheis er utvikla for bygg der personheis blir brukt aktivt, og der det blir stilt høge krav til stabil drift, slitestyrke og eit ryddig sluttresultat.

Spesialutvikla og robust konstruksjon

Opphenget forenklar samspelet mellom dørblad, karm og personheis og skapar ein robust heilskap som fungerer godt både visuelt og i praktisk bruk. Løysinga er konstruert for god vektfordeling og jamn gange over tid, med robuste materialval og gjennomtenkte detaljar.

Komplett leveranse i to standard variantar

Skyvedørskarmen blir levert komplett for 825 mm eller 925 mm lysopning og 4" vegg. Leveransen omfattar sjølve skyvedørskarmen, spesialbeslaget/opphenget, komplett måla listverk og dekkplater, standard bøylehandtak og nødvendige skruer og delar for ferdig montasje. Dette gir rask og oversiktleg montering og ei fin utføring, også i eksisterande bygg.

Skyvedørskarmar frå VMT er velkjende kvalitetsprodukt som kan vise til omfattande og langvarig bruk i bustader og offentlege bygg. VMT er ein leiande produktutviklar og leverandør i Norden, og er Miljøfyrtårn- og FSC®-sertifisert.

Voss Møbel og Trevareverkstad AS

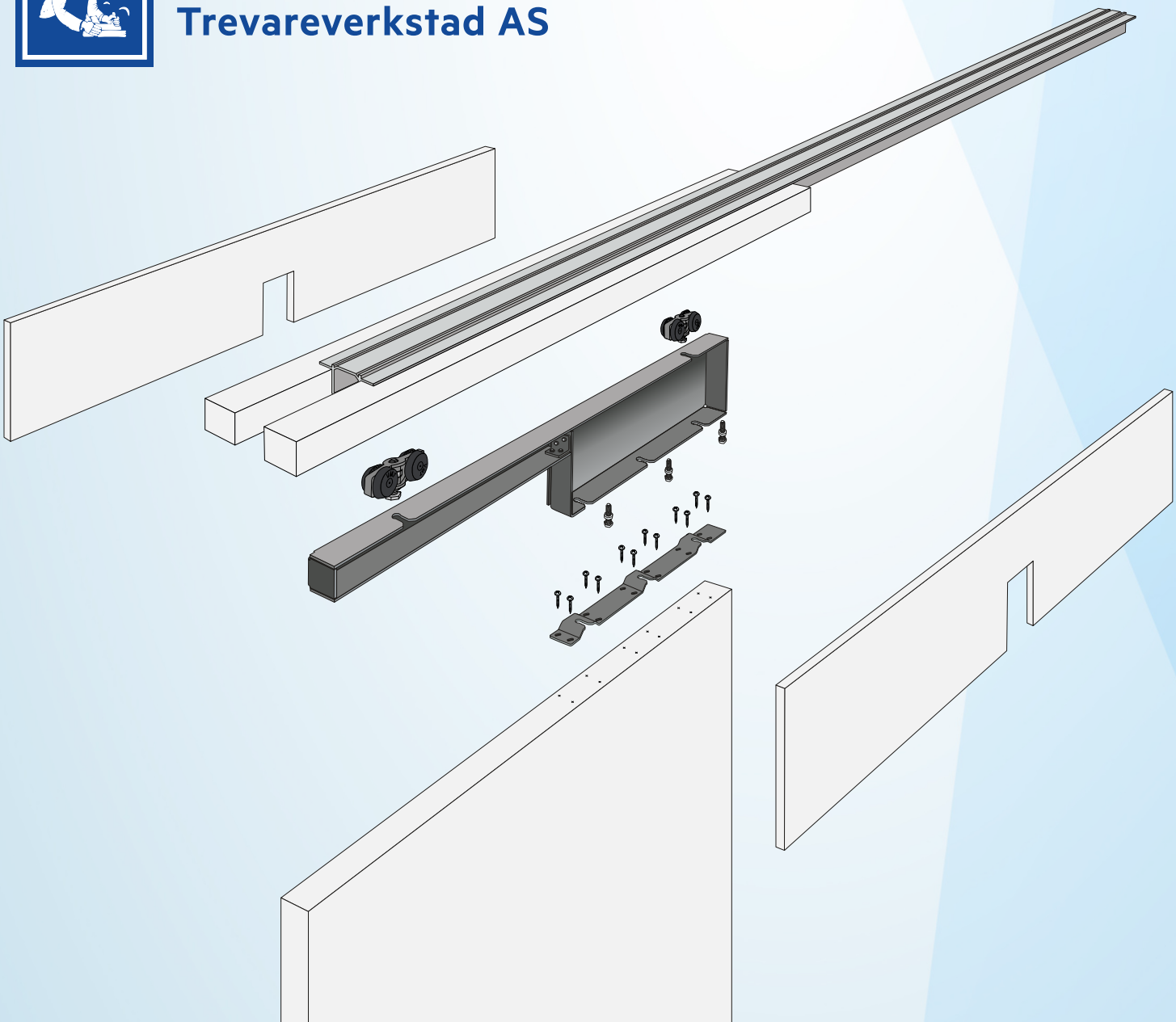

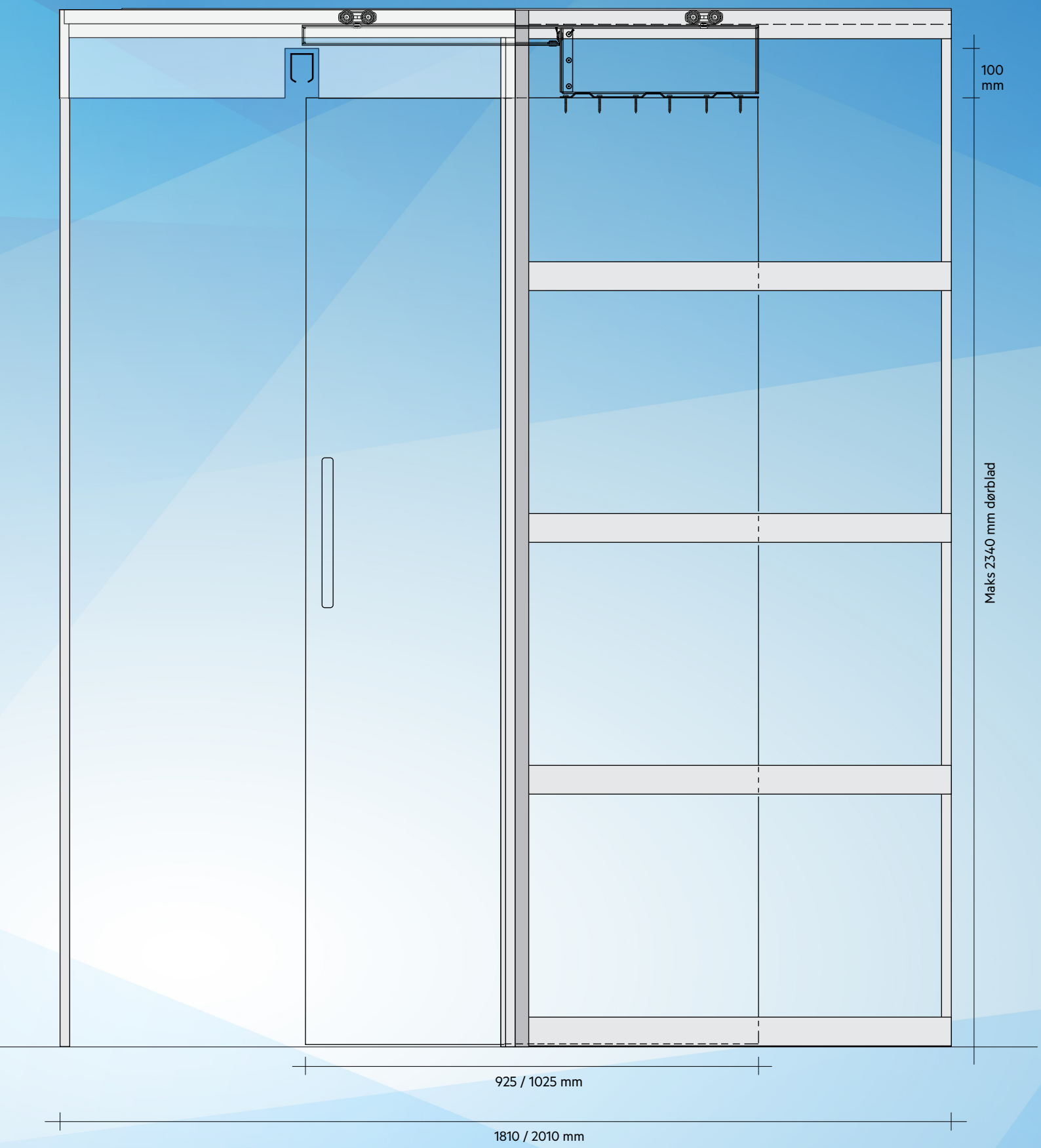

Voss Møbel og Trevareverkstad AS

Leveranse:

- Standard karm for vegg med 4" stender / ferdig vegg 122 mm
- Måla listverk og dekkplater
- Standard kvit 0502Y
- Standard bøylehandtak
- Hjørneprofilar
- Høgde på dørblad opp til 2340 mm

Utvendig karm breidde	Dørblad breidde	Dørutstikk	Lysopning
1810 mm	925 mm	80 mm	825 mm
2010 mm	1025 mm	80 mm	925 mm

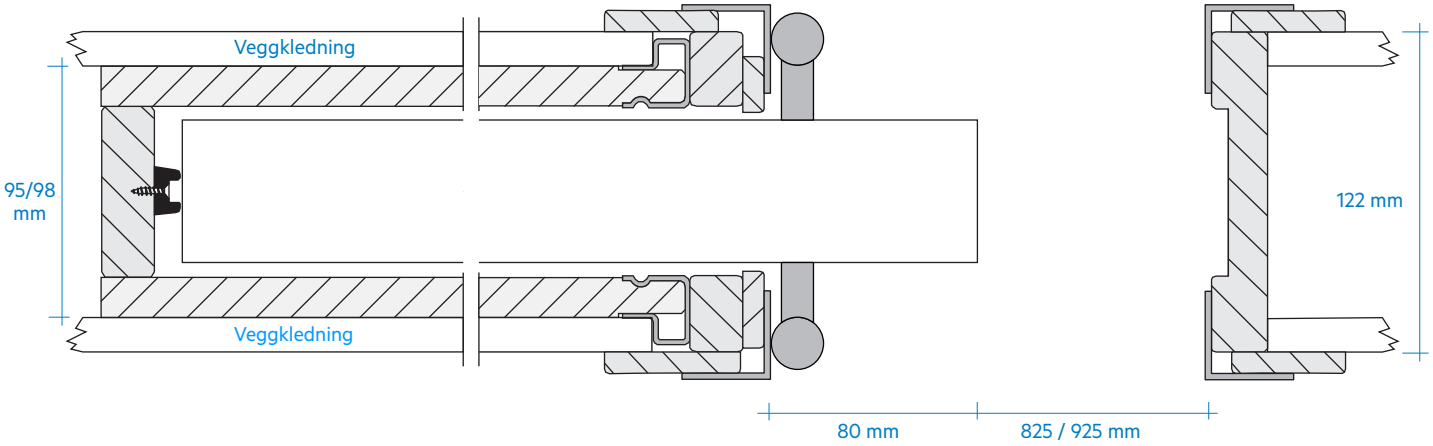

Kontakt oss for informasjon og bestilling:

Voss Møbel og Trevareverkstad AS
Øvre Langhaugen 10
5709 Voss
Telefon: 56 52 10 10
E-post: post@vmt.no
www.vmt.no

Voss Møbel og Trevareverkstad AS